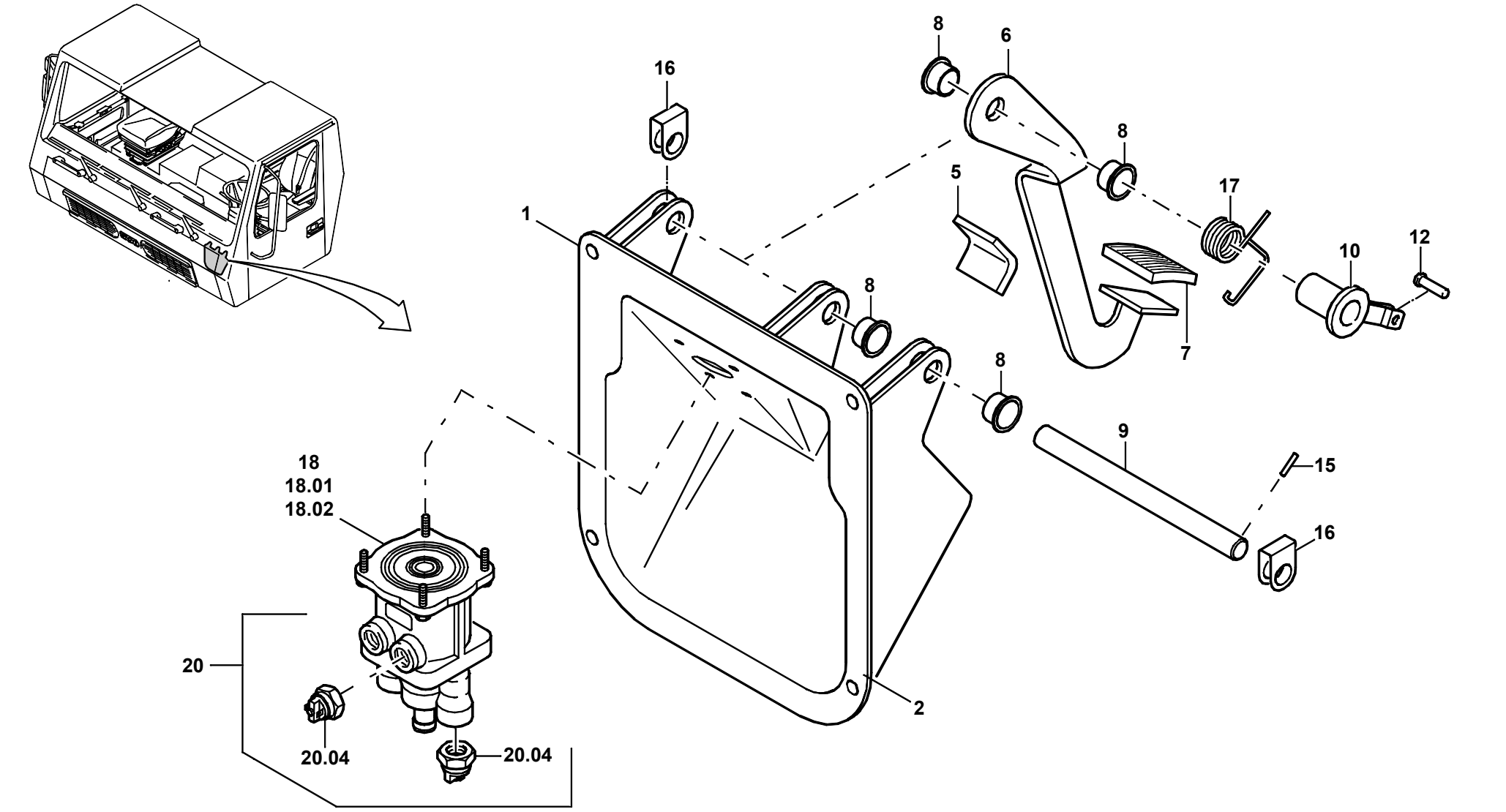GROVE	PEDALANLAGE PEDAL SYSTEM	BILDTAFEL PICTORIAL DISPLAY			GMK 7450 BE 550 G 231
		09.02	3056673-ETL A	1/1